A

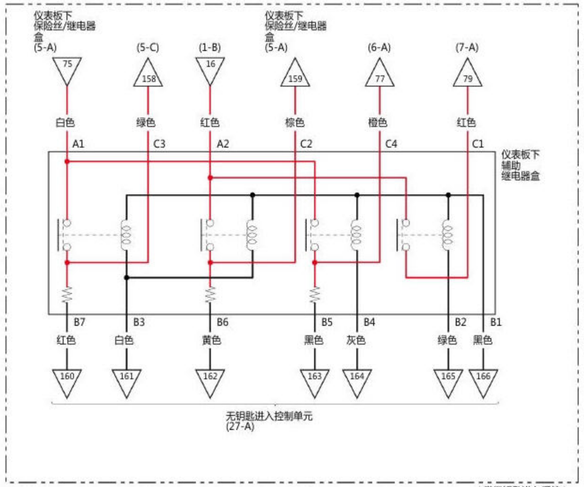

（带无钥匙进入系统）

B

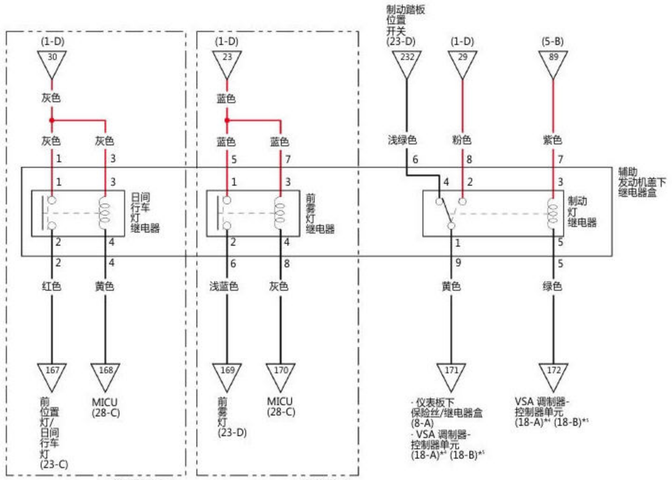

（带日间行车灯）　（带前雾灯）

C

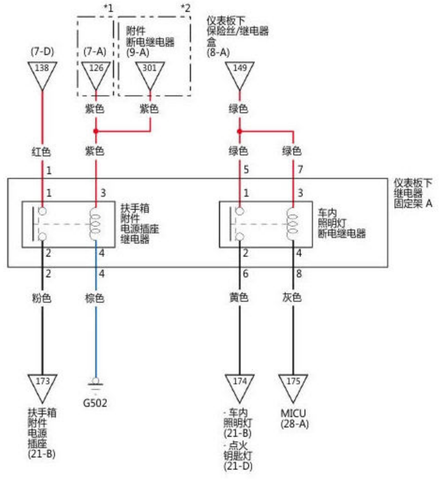

D

*1：带无钥匙进入系统或不带发动机节能自动启停系统
*2：不带无钥匙进入系统且带发动机节能自动启停系统
*3：带发动机节能自动启停系统
*4：不带车道保持辅助系统
*5：带车道保持辅助系统

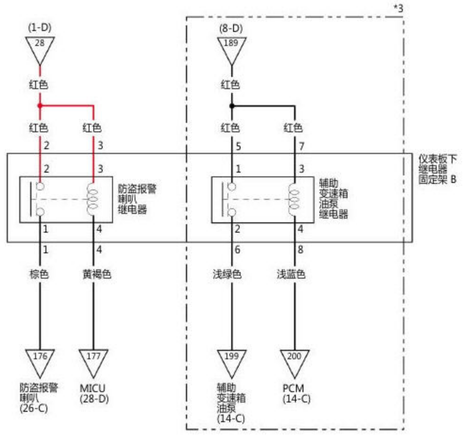

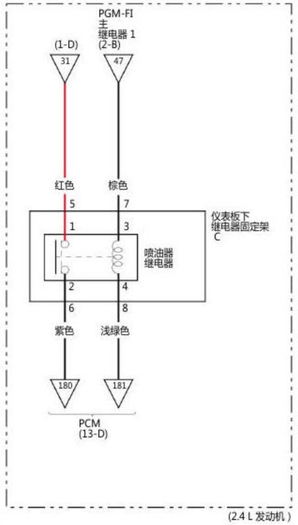

(2.4 L 发动机)

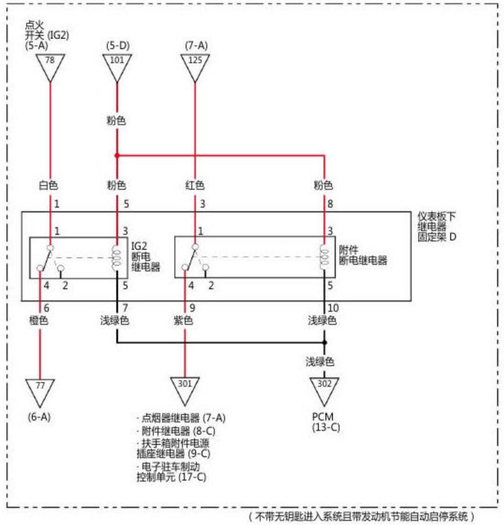

（不带无钥匙进入系统且带发动机节能自动启停系统）

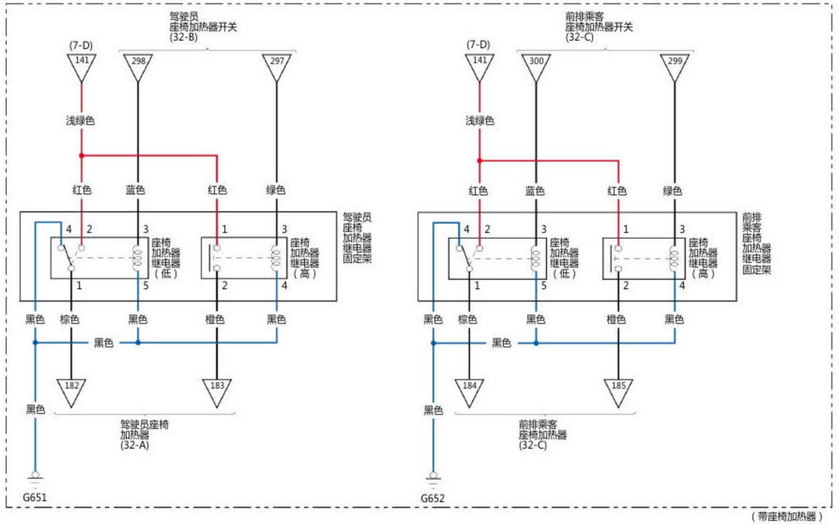

（带座椅加热器）